LIGHT SKY®

Tel:0086-20-61828288
Fax:0086-20-61828188 Pc:510800
Web:www.lightsky.com.cn
E-mail: flydragon@lightsky.com.cn
Address: No. 43, Yunfeng Road, Xiuquan Street,
Huadu District, Guangzhou, China

IMAGE SHOW

Компания Image Show
Адрес: Москва, ул.Бибиревская д.8 к.1 оф.307
Email: info@image-show.ru
Тел.: +74992903217

Сайт: www.image-show.ru

LIGHT SKY®

EAC

IMAGE SHOW

Произведено в КНР

LIGHT SKY®

FLY DRAGON LIGHTING EQUIPMENT CO.,LTD

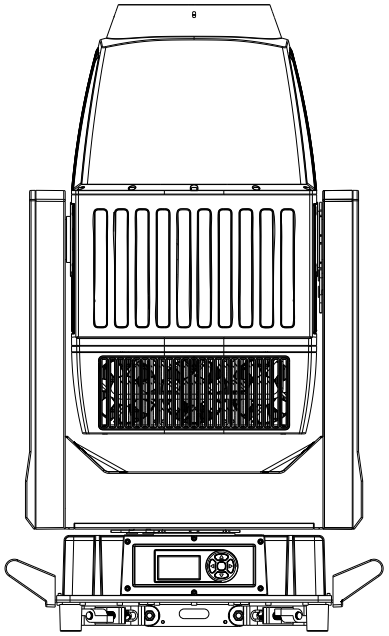

SHARK PROFILE

Руководство пользователя

Пожалуйста, внимательно прочитайте это руководство перед использованием прибора!

СОДЕРЖАНИЕ

1. Инструкции по безопасности 2
2. Технические характеристики 4
3. Комплектация и размер прибора 8
4. Установка и подключение 9
5. Панель управления 12
6. Настройки меню 13
7. Карта каналов 16
8. Схема подключения 24
9. Очистка и обслуживание 25
10. Устранение неисправностей 26
11. Освобождение от ответственности и защита авторских прав 27

Поздравляем вас с выбором прибора нашей компании! Благодарим за ваш заказ.

◆Пожалуйста, обратите внимание, что этот продукт, как и все остальные в богатом ассортименте нашей компании разработан и изготовлен качественно, что обеспечит отличную производительность и наилучшее соответствие вашим ожиданиям и требованиям.

◆Внимательно полностью прочтите данное руководство пользователя и сохраните его для дальнейшего использования.. Важно знать информацию и соблюдать инструкции, приведенные в данном руководстве, чтобы убедиться, что прибор установлен, используется и обслуживается правильно и безопасно.

◆Компания не несет никакой ответственности за ущерб, причиненный прибору или другому имуществу или лицам в результате установки, использования и технического обслуживания, которые были выполнены не в соответствии с настоящим руководством пользователя, которое всегда идет в комплекте с прибором.

◆Компания оставляет за собой право изменять характеристики, указанные в данном руководстве пользователя, в любое время и без предварительного уведомления.

ИНСТРУКЦИИ ПО БЕЗОПАСНОСТИ

■Световые приборы предназначены только для профессионального использования. Не допускается использование в бытовых целях.

■ Установка

Убедитесь, что все части крепления прибора исправны.
Перед установкой прибора убедитесь, что точка крепления устойчива.
Страховочный трос должен быть надлежащим образом закреплен на приборе и в точке крепления.
При подвешивании приборов убедитесь, что несущая конструкция и все используемое оборудование выдерживает вес, по крайней мере, в 10 раз превышающий вес всех устройств, которые будут на них закреплены.

■Монтажная поверхность и противопожарная защита

Пожалуйста, не устанавливайте прибор на горючие поверхности.
Храните все горючие материалы на расстоянии не менее 20 см от прибора.
Обеспечьте минимальный зазор в 0,2 м вокруг системы вентиляции прибора.
Не подвергайте фронтальную линзу воздействию солнечного света или другого сильного источника света под любым углом.
Линзы могут фокусировать солнечные лучи внутри прибора, создавая потенциальную опасность пожара.

ta40℃

■ Рабочая температура окружающей среды

Этот прибор подходит для использования внутри помещений и во влажных помещениях. Не погружайте в воду. Рабочая температура окружающей среды **не должна быть выше** 40˚C.

■ Защита от поражения электрическим током

Подключение должно быть выполнено к системе электропитания, оснащенной эффективным заземлением (прибор **Class I** в соответствии со стандартом EN 60598-1). Кроме того, рекомендуется защищать линии питания приборов от непрямого контакта и/или короткого замыкания на землю с УЗО соответствующего номинала.

Двойная изоляция между источником питания низкого напряжения и управляющим проводом на приборе.

■ Подключение к системе электропитания

Подключение к электросети должно выполняться квалифицированным электромонтажником.
Убедитесь, что частота и напряжение сети соответствуют указанным на табличке с электрическими характеристиками прибора. На этой табличке также указана входная мощность, которую нужно знать, чтобы рассчитать количество приборов, которое можно подключить к одной линии, во избежание перегрузок.
Не используйте кабель питания, если повреждена изоляция.
Заменять поврежденный кабель питания во избежание опасных ситуаций должен производитель, дистрибьютор или технический специалист с соответствующей квалификацией.

Температура окружающих поверхностей

tc 80 ℃

Максимальная температура нагрева поверхностей прибора при нормальных условиях работы 100°C.

Обслуживание

Перед началом любых работ по техническому обслуживанию или чистке прибора отключите питание от сети.
После отключения прибора от сети дайте ему остыть по крайней мере 30 минут.
В случае видимых повреждений линз их необходимо заменить оригинальными запасными частями.

Минимальное расстояние до освещаемой поверхности

Расстояние до освещаемых объектов и легковоспламеняющихся поверхностей должно быть не менее 12 метров.

Защита от взрыва

Защитный экран, линза или ультрафиолетовый экран на лампе могут быть повреждены вплоть до невозможности использования прибора. Чтобы этого избежать, нужно своевременно заменять такие части при возникновении трещин или глубоких царапин.

Защита от оптического излучения

Никогда не смотрите прямо в источник света. Вы рискуете повредить сетчатку, что может привести к слепоте.
Не смотрите на светодиоды с помощью луп, телескопов, биноклей или аналогичных оптических приборов, которые могут фокусировать световой поток.

Стандарт на внедрение продукта: GB 7000.1-2015 GB7000.217-2008
Продукты, упомянутые в данном руководстве, соответствуют European Community Directives, которым они подчиняются:
Low Voltage 2014/35/EU
Electromagnetic Compatibility 2014/30/EU

ТЕХНИЧЕСКИЕ ХАРАКТЕРИСТИКИ

●ЭЛЕКТРИЧЕСКИЕ ХАРАКТЕРИСТИКИ И ПОДКЛЮЧЕНИЕ

- **Питание:** 100-240 В перем. тока, 50/60 Гц
- **Мощность:** 1530 Вт (110В: максимальный ток 15.3 А; 220 В: максимальный ток 7.65 А)
- **Power factor:** PF 0.985
- **Разъем питания:** PG power
- **Вход/выход DMX/RDM:** 3-пиновый XLR (опционально 5-пиновый XLR)

● ИСТОЧНИК СВЕТА

- **Источник света:** 1200 Вт светодиодный модуль;
- **Срок службы:** 20000 часов

● ХАРАКТЕРИСТИКИ ЛУЧА

- **Световой поток:** 50700 люмен;
- **CCT:** 6800 K;
- **CRI:** >70
- **CRI** может быть увеличен до 88;

●ОПТИЧЕСКАЯ СИСТЕМА

- **Линза:** φ186 мм
- **Зум:** 6°～ 50° (8.3:1)
- **Освещенность:** 29000 люкс @ 10 м

  (освещенность может снизится до 18300 люкс @ 10 м после применения CRI)

●ЭФФЕКТЫ

- **Призма:** 4-гранная, вращение в обоих направлениях
- **Фрост:** двухуровневый (легкий, тяжелый), фрост-фильтры могут накладываться друг на друга
- **Ирис:** 5-100% с линейной регулировкой и макросами.
- **Система профилирования:** 4 шторки, 8 направлений и независимое управление, модуль профилирования можно поворачивать на 90°.
- **Колесо вращающихся гобо:** 2 колеса по 6 сменных гобо в каждом, гобо сделаны из стекла, устойчивого к высоким температурам, превосходные эффекты при работе колес гобо в комбинации
- **Размер гобо:** внешний диаметр φ31.9 мм
- **Размер изображения:** колесо вращающихся гобо A: φ24 мм;
  колесо вращающихся гобо B: φ24 мм.
- **Колесо эффектов:** цветовое колесо эффектов, может использоваться отдельно или в комбинации с призмой, скорость вращения регулируется, есть эффекты калейдоскопа и радуги.

- **Колесо цвета:** 5 цветов + открытый луч
- **Cyan**: 0–100% линейная регулировка
- **Magenta**: 0–100% линейная регулировка
- **Yellow**: 0–100% линейная регулировка
- **CTO**: 3000 K ~ 6500 K
- **Фокус:** высокоточный электронный зум и фокус
- **Строб:** 1-30 вспышек/секунду, настраиваемый электронный пульсирующий и рандомный строб.
- **Диммер:** 0-100% линейная регулировка, диммирование без мерцания

●УПРАВЛЕНИЕ И ПРОГРАММИРОВАНИЕ

- **Двунаправленный RDM**, удаленный сброс DMX-адреса
- **Дисплей: LCD**
- **Интеллектуальное управление:** на дисплее отображается время использования прибора, его температура, данные по каналам и версии ПО
- **Предупреждение об ошибках:** автоматические сообщения о сбоях в работе прибора
- **Обновление ПО:** через встроенный USB
- **Протоколы управления:** DMX-512, RDM
- **Количество каналов:** 44, 56. См. карту каналов для подробной информации.
- **Степень защиты:** IP66

●ДВИЖЕНИЕ

- **PAN:** 540°, **TILT:** 270°
- **Разрешение PAN/TILT:** 16 бит
- **Скорость:** Standard и настраиваемая скорость
- **Автоматическая корректировка PAN/TILT**

●ТЕМПЕРАТУРНЫЕ ХАРАКТЕРИСТИКИ

- **Максимальная температура окружающей среды:** 40 °C
- **Максимальная температура нагрева корпуса прибора:** 80 °C
- **Минимальная температура окружающей среды:** -10 °C

●СООТВЕТСТВИЕ

- **Стандарт внедрения продукта:** GB 7000.1-2015 GB7000. 217-2008
- **Сертификат соответствия:** CE, RoHs
- **Прибор соответствует следующим директивам ЕС:**
  Low Voltage Directive 2014/35/EU. EMC Directive 2014/30/EU

●МЕХАНИЧЕСКИЕ ХАРАКТЕРИСТИКИ

- **Интегрированные складные струбцины**, удобные для монтажа и транспортировки
- **Корпус:** из алюминиевого сплава, с антиокислительной обработкой, высоким уровнем защиты от солевых брызг
- **Размер прибора:** 509 × 303 × 844 мм
- **Размер коробки:** 950 × 630 × 420 мм Вес нетто: 55 кг; Вес брутто: 61.5 кг
- **Размер кофра (1 прибор):** 960 x 640 x 615 мм Вес нетто: 55 кг; Вес брутто: 88 кг

1

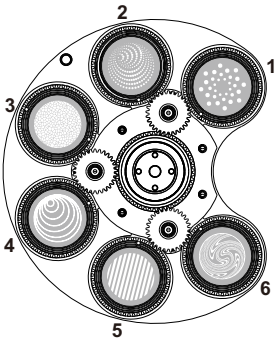

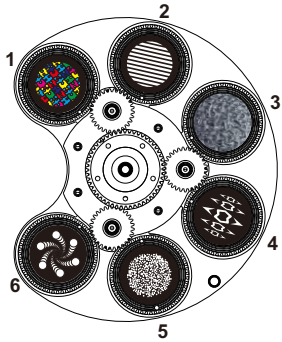

Колесо В

Колесо вращающихся гобо (актуальную информацию см. на приборе)

Колесо А

2

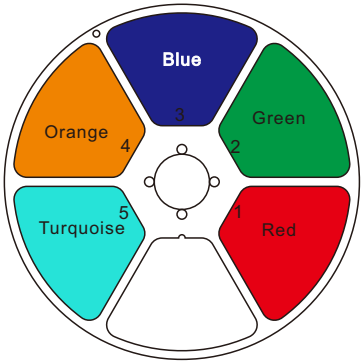

Колесо цвета (актуальную информацию см. на приборе)

7 цветов (актуальную информацию см. на приборе)

3

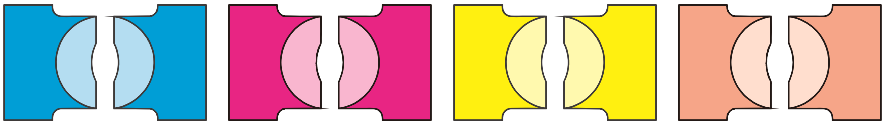

Cyan-A Cyan-B Magenta-A Magenta-B Yellow-A Yellow-B CTO-A CTO-B

Система цветосмешения CMY

4

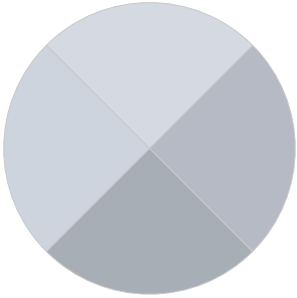

4-гранная призма

5

Диаграмма освещенности

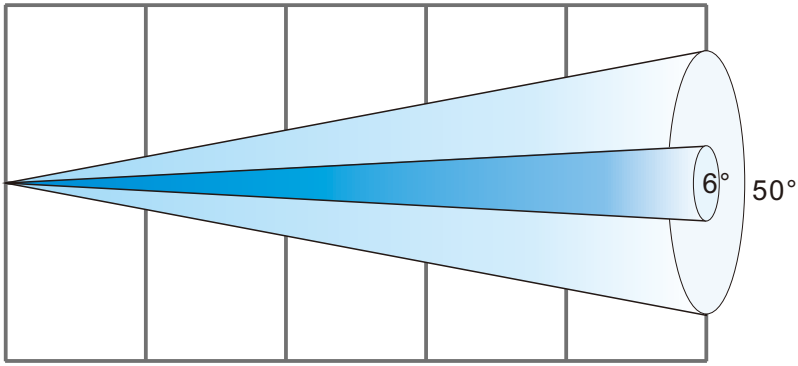

6° Lux	29000	12667	7125	3167	1140
Диаметр（м）	1.07	1.605	2.14	3.21	5.35
50° Lux	850	378	213	94	34
Диаметр（м）	9.32	13.98	18.64	27.96	46.6

КОМПЛЕКТАЦИЯ И РАЗМЕР ПРИБОРА

Комплектация прибора - Рис.1

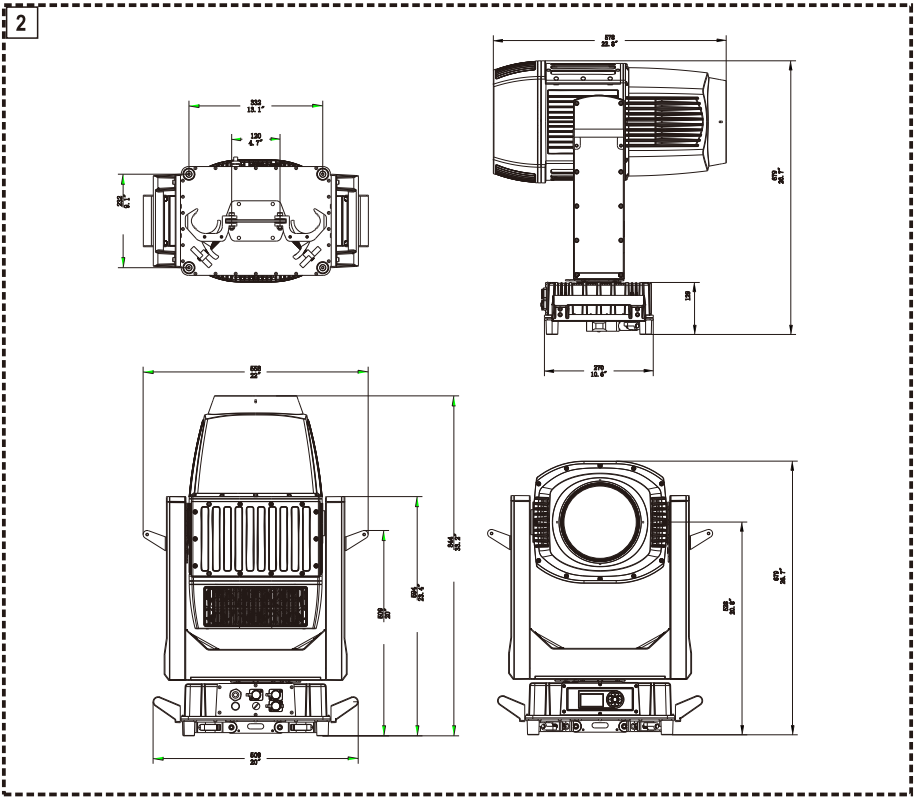

Размер прибора - Рис.2

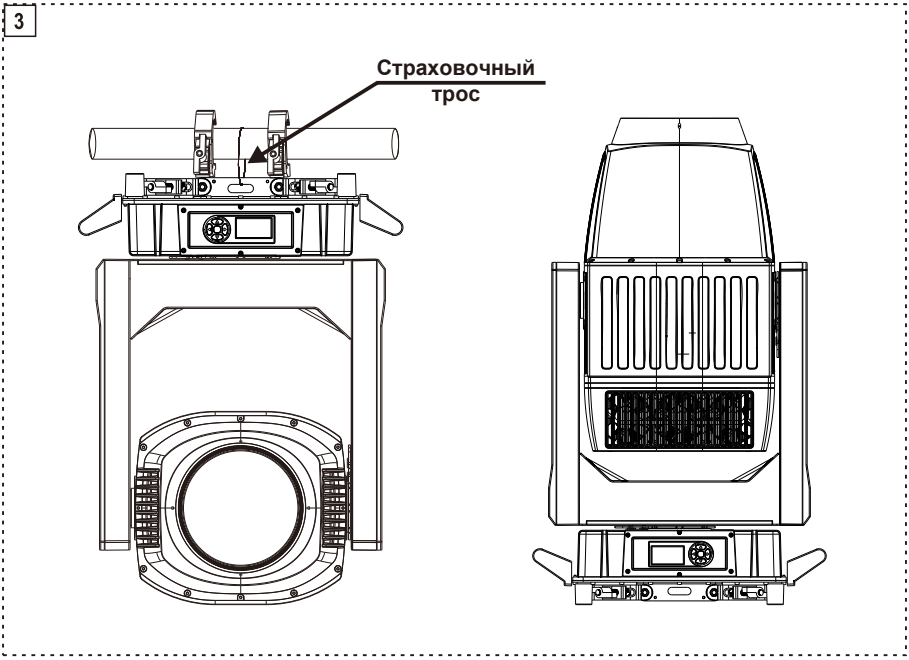

Установка прибора - Рис.3

Прибор может быть установлен на пол, опираясь на специальные резиновые ножки, на ферму, на потолок или стену.

ПРЕДУПРЕЖДЕНИЕ: за исключением случаев, когда пробор установлен на полу, необходимо прикрепить страховочный трос. Он должен быть надежно закреплен к месту крепления, а затем подсоединен к точке крепления в центре основания прибора.

Убедитесь, что все детали крепления прибора в исправном состоянии.

Перед установкой прибора убедитесь, что точка крепления устойчива.

При подвешивании приборов убедитесь, что несущая конструкция и все используемое оборудование выдерживает вес, по крайней мере, в 10 раз превышающий вес всех устройств, которые будут на них закреплены.

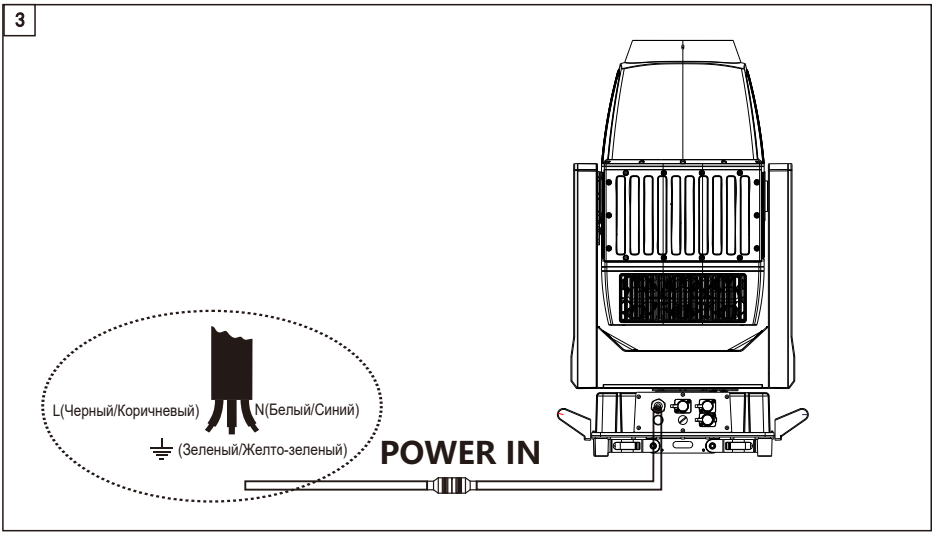

Подключение питания - Рис.4

Цветовая маркировка кабелей и разъемов:

Провод	Обозначение	Цвет провода (модели EU)	Цвет провода (модели US)
Фаза	**L**	Коричневый	Черный
Нейтраль	**N**	Синий	Белый
Земля	или	Желто-зеленый	Зеленый

● Прибор поставляется с трехконтактным влагозащищенным разъемом
● К одному источнику питания нельзя подключать больше двух приборов.
● Подключение к сети электропитания должно осуществляться квалифицированным специалистом
● Выполнив описанную выше операцию и убедившись, что все устройства были установлены корректно, нажмите выключатель питания, чтобы проверить, все ли работает нормально.

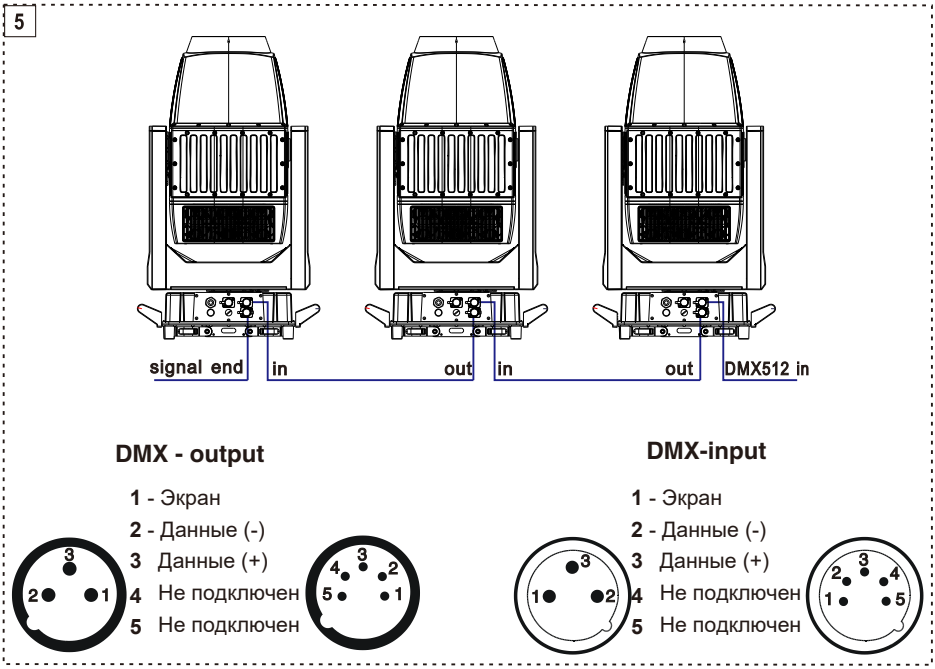

Подключение сети передачи данных - Рис.5

- Пожалуйста, используйте 3- или 5-пиновые разъемы XLR, рекомендованные производителем, для подключения выхода первого прибора ко входу второго и подключения выхода второго прибора ко входу третьего. Сделайте также для остальных приборов и в конце подключите выход последнего прибора, все приборы будут скоммутированы вместе.

- Вход и выход сигнала передачи данных осуществляется через 3- или 5-пиновые разъемы XLR. Если кабель управления необходимо удлинить, убедитесь, что оба разъема, 3- или 5-пиновые XLR соответствуют друг другу (первый к первому, второй ко второму, третий к третьему и т.д.) В противном случае кабель управления будет прерван. Кабель управления представляет собой двухжильный экранированный кабель сопротивлением 75 Ом с диаметром каждой жилы не менее 0.5 мм (**Внимание:** все внутренние провода 3- или 5-пинового XLR не должны соприкасаться друг с другом или с цоколем).

- Рекомендуется использовать терминатор DMX сигнала, чтобы избежать прерывания цифрового сигнала электронным шумом. Проще говоря, терминатор DMX представляет собой разъем XLR с резистором 120 Ом 1/2 Вт, подключенным к контактам 2 и 3. Он подключается к выходному разъему последнего прожектора в цепочке. Смотрите схему подключения.

ПАНЕЛЬ УПРАВЛЕНИЯ

6

ВВЕРХ: страница вверх

ВНИЗ: страница вниз

ВЛЕВО: уменьшить

ВПРАВО: увеличить

ENTER: функция OK

EXIT: выход на экран выбора

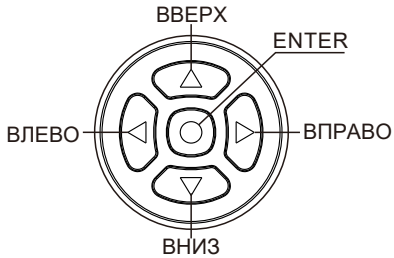

- Нажмите для переключения. Прожектор сбросит эффекты. В то же время на дисплее отображается следующая информация (актуальные материалы смотрите непосредственно на экране):

7

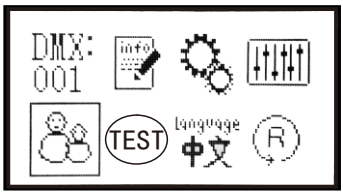

DMX: 001 **DMX Address** Адрес DMX

Information Информация

Personal Персональные настройки

Manual control Ручное управление

Service Сервис

TEST Лампа

Language Язык

Reversal Поворот

НАСТРОЙКИ МЕНЮ (V1.0)

Главное меню		Меню I		Меню II		Меню III
		Address:001-4XX				
		DMX/ARTNET	→	DMX Priority		
				ARTNET Priority		
		ArtNet Set	→	IP Address	→	xxx.xxx.xxx.xxx
				Mask Address	→	xxx.xxx.xxx.xxx
				Net Address	→	1-128
				Sub Net Address	→	0-15
				Universe Address	→	0-15
		Return(ESC)				
Information	→	Total Time	→	Power:****(h)		
				Led ON:****(h)		
		Led hours	→	Total:****(h)		
				Led open:****(h)		
		Temperature	→	LED TEM: 000.0		
				Borad TEM:000.0		
		RDM UID	→	RDM UID 3888:00000000		
		FanSpeed/Voltag	→	InFan 00.0V		
				OutFan 00.0V		
				XYFan 00.0V		
				ProFFan 00.0V		
				LEDFan 00.0V		
				CMYFan 00.0V		
				FocusFan 00.0V		
				PrismFan 00.0V		
				InFan1 0000 R(PM)		
				InFan2 0000 R(PM)		
				InFan3 0000 R(PM)		
				OutFan1 0000 R(PM)		
				OutFan2 0000 R(PM)		
				OutFan3 0000 R(PM)		
				XYFan 0000 R(PM)		
				ProFFan 0000 R(PM)		
				LEDFan 0000 R(PM)		
				CMYFan 0000 R(PM)		
				GoboFan 0000 R(PM)		
				BottomFan1 0000 R(PM)		
				BottomFan2 0000 R(PM)		
		DMX live	→	1.Pan 000-255		
				2.PanFine 000-255		
				3.Tilt 000-255		
				4.TiltFine 000-255		
				....		
				....		
		System version	→	Display		
				XY Board:V*.**		
				CMY: V*.**		
				Gobo: V*.**		
				Zoom: V*.**		
				Profile1: V*.**		
				Fan:V*.**		
				Prism: V*.**		
				Profile2: V*.**		
		Return(ESC)				
		Channel mode	→	Standard-HC 44CH		
				Extended-HC 56CH		
		Display lock	→	OFF		
				ON		
		Dimmer Curve	→	Linear		
				Square(Default)		
				I-Square		
				SCurve		
		P/T invert	→	Pan invert	→	OFF
						ON
				Tilt invert	→	OFF
						ON

Главное меню		Меню I		Меню II		Меню III
Personal	→	Displa	→	Language	→	English
						Chinese
				BackLight	→	Open
						Auto close(30s)
				Reversal	→	Normal
						Rota.180
				Backlight blink	→	ON
						OFF
				Return(ESC)		
		Power mode	→	Standard mode		
				Silent mode		
				Hot mode		
		Led Preq Set	→	1000 Hz		
				3600 Hz		
				7200 Hz		
				25000 Hz		
		Return(ESC)				
Manual control	→	Channel control	→	1.Pan 000-255		
				2.PanFine 000-255		
				3.Tilt 000-255		
				4.TiltFine 000-255		
				....		
				....		
				Return(ESC)		
		Reset	→	system reset		
				Pan/Tilt reset		
				Gobo reset		
				Color reset		
				Profile reset		
				Focus reset		
				Effect reset		
				Return(ESC)		
		Return(ESC)				
Service	→	Error list				
		Clean error	→	No		
				Yes		
		Calibration	→	Pan 000-255		
				Tilt 000-255		
				Cyan 000-255		
				Magenta 000-255		
				Yellow 000-255		
				CTO 000-255		
				ColorWheel 000-255		
				Gobo1 000-255		
				Gobo1 Rot. 000-255		
				Gobo2 000-255		
				Gobo2 Rot. 000-255		
				Blade UP1 000-255		
				Blade UP2 000-255		
				Blade DW1 000-255		
				Blade DW2 000-255		
				Blade LF1 000-255		
				Blade LF2 000-255		
				Blade RF1 000-255		
				Blade RF2 000-255		
				FramingRot 000-255		
				Prism 000-255		
				Effect 000-255		
				Frost1 000-255		
				Frost2 000-255		
				Iris 000-255		
				Zoom 000-255		
				Foucs 000-255		
				Dimmer 000-255		

Главное меню		Меню I		Меню II		Меню III
				FosForGobo1		
				FosForGobo2		
				FosForIris		
				Return(ESC)		
		Factory	→	Defualt		
				Time clean	→	
				Developer	→	Manual Fan Vol
					→	Manual OR DMX
					→	Load font
					→	LOGO
					→	LOGO
					→	
				Firmware update		
				Return(ESC)		
		Return(ESC)				
test	→	Test P/T	→	STEP ***		
		Test effect	→	STEP ***		
		Test all	→	STEP ***		
		return(ESC)				
Language	→	English				
		Chinese				
Reversal	→	Normal				
		Rota.180				

КАРТА КАНАЛОВ (V1.0) 44 КАНАЛА

Канал	DMX	Функция	Примечание
1		Pan	
	0-255	Pan movement/positioning	
2		Pan fine	
	0-255	Fine Pan positioning	
3		TILT	
	0-255	Tilt movement/positioning	
4		TILT fine	
	0-255	Fine Tilt movement/positioning	
5		PAN TILT Speed	
	0-255	Pan Tilt movement Speed From Fast To Slow	
6		Functions	
	0 - 10	NO function	
	11 -- 20	All Reset	
	21 -- 30	XY Reset	
	31 -- 40	Color System Reset	
	41 -- 50	Gobo System Reset	
	51 -- 60	Profile System Reset	
	61 -- 70	Focus System Reset	
	71 -- 80	Slient Mode	
	81 -- 90	Standard Mode	
	91 -- 100	Hot Mode	
	101 -- 110	NO function	
	111 -- 120	NO function	
	121 -- 130	NO function	
	131 -- 140	NO function	
	141 -- 150	NO function	
	151 -- 160	NO function	
	161 -- 170	NO function	
	171 -- 180	Display Back light is always bright	
	181 -- 190	Display Back light is Auto	
	191 -- 200	function Open	
	201 -- 255	NO function	
7		Cyan	
	0--255	White→full cyan	
8		Magenta	
	0--255	White → full magenta	
9		Yellow	
	0--255	White→ full yellow/	
10		CTO	
	0--255	Color Temperature from Deep to Light	
11		Colour wheel	
	0 - 89	0 - 360°	
	90 - 104	OPEN	
	105 - 119	COLOR1	
	120 - 134	COLOR2	
	135 - 149	COLOR3	
	150 - 164	COLOR4	
	165 - 179	COLOR5	
	180 - 214	Forwards Color rotation from slow to fast	
	215 - 249	Backwards Color rotation from fast to slow	
	250 - 255		
12		Gobo1	
	0 - 9	Open	
	10-19	GOBO1	
	20 - 29	GOBO2	
	30 - 39	GOBO3	
	40 - 49	GOBO4	
	50 - 59	GOBO5	
	60 - 69	GOBO5	
	70 - 79	Gobo 1 shake slow to fast	
	80 - 89	Gobo 2 shake slow to fast	

Канал	DMX	Функция	Примечание
	90 - 99	Gobo 3 shake slow to fast	
	100 - 109	Gobo 4 shake slow to fast	
	110 - 119	Gobo 5 shake slow to fast	
	120 - 129	Gobo 6 shake slow to fast	
	130 - 139	OPEN	
	140 - 194	Forwards gobo rotation from slow to fast	
	195 - 249	Backwards gobo rotation from fast to slow	
	250 - 255	Random Gobo	
13		Gobo1 Rotation	
	0 - 127	0° - 360°	
	128 - 187	Forwards gobo rotation from fast to slow	
	188 - 195	Gobo rotation stop	
	196 - 255	Backwards gobo rotation from slow to fast	
14		Gobo2	
	0 - 9	Open	
	10-19	GOBO1	
	20 - 29	GOBO2	
	30 - 39	GOBO3	
	40 - 49	GOBO4	
	50 - 59	GOBO5	
	60 - 69	GOBO6	
	70 - 79	Gobo 1 shake slow to fast	
	80 - 89	Gobo 2 shake slow to fast	
	90 - 99	Gobo 3 shake slow to fast	
	100 - 109	Gobo 4 shake slow to fast	
	110 - 119	Gobo 5 shake slow to fast	
	120 - 129	Gobo 6 shake slow to fast	
	130 - 139	OPEN	
	140 - 194	Forwards gobo rotation from slow to fast	
	195 - 249	Backwards gobo rotation from fast to slow	
	250 - 255	Random Gobo	
15		Gobo2 Rotation	
	0 - 127	0° - 360°	
	128 - 187	Forwards gobo rotation from fast to slow	
	188 - 195	Gobo rotation stop	
	196 - 255	Backwards gobo rotation from slow to fast	
16		Blade UP1	
	0 - 255	Blade Out→In	
17		Blade UP2	
	0 - 255	Blade Out→In	
18		Blade DW1	
	0 - 255	Blade Out→In	
19		Blade DW2	
	0 - 255	Blade Out→In	
20		Blade LF1	
	0 - 255	Blade Out→In	
21		Blade LF2	
	0 - 255	Blade Out→In	
22		Blade RF1	
	0 - 255	Blade Out→In	
23		Blade RF2	
	0 - 255	Blade Out→In	
24		Framing Rotation	
	0 - 255	0° - 120°	
		Framing Macro	
	0 – 10	No function	
	11 – 20	Square	
	21 – 30	rectangle	

Канал	DMX	Функция	Примечание
25	31 -- 40	Isosceles triangle	
	41 -- 50	trapezoidal	
	51 -- 60	The Fan(Facing Up)	
	61 -- 70	parallelogram	
	71 --80	Right Angle trapezoid	
	81 --90	The Fan(Down)	
	91 --100	triangle	
	101--110	prismatic	
	111--120	The stripes	
	121--130	bar	
	131--140	Upper left quadrant	
	141--150	semicircle (Up)	
	151--160	Upper right quadrant	
	161--170	Right semicircle	
	171--180	Right lower quadrant	
	181--190	Semicircle (Down)	
	191--200	The lower left quadrant	
	201--255	Left Semicircle	
26		Framing Macro Zoom	
	0 - 255	Framing Macro Zoom	
27		Prism	
	0 - 10	Prism Out	
	11 - 255	Prism In	
28		Prism Rotation	
	0	No Function	
	1--63	0--360°	
	64-127	Forwards rotation from fast to slow	
	128-191	Backwards rotation from slow to fast	
	192-207	from slow to fast 90° Swing	
	208-223	from slow to fast 180° Swing	
	224-239	from slow to fast 270° Swing	
	240-255	from slow to fast 360° Swing	
29		Effect	
	0 - 10	Effect Out	
	11 - 255	Effect In	
30		Effect Rotation	
	0 - 127	0° - 360°	
	128 - 187	Forwards rotation from fast to slow	
	188 - 195	STOP	
	196 - 255	Backwards rotation from fast to slow	
31		No Function	
	0-255	No Function	
32		Frost1	
	0 - 127	Frost From Min To Max	
	128 - 159	Slow In Fast Out from slow to fast	
	160 - 191	Fast In Slow Out from slow to fast	
	192 - 255	Slow In Slow Out from slow to fast	
33		Frost2	
	0 - 127	Frost From Min To Max	
	128 - 159	Slow In Fast Out from slow to fast	
	160 - 191	Fast In Slow Out from slow to fast	
	192 - 255	Slow In Slow Out from slow to fast	

Канал	DMX	Функция	Примечание
34		Iris	
	0 - 127	From Max To Min	
	128 - 159	Slow In Fast Out from slow to fast	
	160 - 191	Fast In Slow Out from slow to fast	
	192 - 255	Slow In Slow Out from slow to fast	
35		Zoom	
	0 - 255	WIDE BEAM→NARROW BEAM	
36		ZoomFine	
	0 - 255	Fine Zoom positioning	
37		Focus	
	0 - 255	Infinity→near	
38		Focus Fine	
	0 - 255	Fine Focus positioning	
39		Autofocus Distance	
	0 - 9	NO function	
	10 -- 19	5M	
	20 -- 29	10M	
	30 -- 39	15M	
	40 -- 49	20M	
	50 -- 59	30M	
	60 -- 255	40M	
40		Autofocus Adjustment	
	0-255	Auto Focus Fine	
41		Strobe	
	0-9	No Function	
	10-49	Opening pulses in sequences from fast to slow	
	50-89	Closing pulses in sequences from slow to fast	
	90-119	No Function	
	120 - 179	Random strobe,slow → fast	
	180-255	Strobe,slow → fast	
42		Dimmer	
	0 - 255	Dimmer from Dark To Bright	
43		Dimmer Fine	
	0 - 255	Dimmer Fine	
44		Gobo Macro	
	0-255	Gobo Macro Function	

КАРТА КАНАЛОВ (V1.0) 56 КАНАЛОВ

Канал	DMX	Функция	Примечание
1		Pan	
	0-255	Pan movement/positioning	
2		Pan fine	
	0-255	Fine Pan positioning	
3		TILT	
	0-255	Tilt movement/positioning	
4		TILT fine	
	0-255	Fine Tilt movement/positioning	
5		PAN TILT Speed	
	0-255	Pan Tilt movement Speed From Fast To Slow	
6		Functions	
	0 - 10	NO function	
	11 – 20	All Reset	
	21 – 30	XY Reset	
	31 – 40	Color System Reset	
	41 – 50	Gobo System Reset	
	51 – 60	Profile System Reset	
	61 – 70	Focus System Reset	
	71 – 80	Slient Mode	
	81 – 90	Standard Mode	
	91 – 100	Hot Mode	
	101 – 110	NO function	
	111 – 120	NO function	
	121 – 130	NO function	
	131 – 140	NO function	
	141 – 150	NO function	
	151 – 160	NO function	
	161 – 170	NO function	
	171 – 180	Display Back light is always bright	
	181 – 190	Display Back light is Auto	
	191 -- 200	function Open	
	201 -- 255	NO function	
7		Cyan	
	0--255	White→full cyan	
8		Cyan Fine	
	0--255	Cyan Fine movement/positioning	
9		Magenta	
	0--255	White → full magenta	
10		Magenta Fine	
	0--255	Magenta Fine movement/positioning	
11		Yellow	
	0--255	White→ full yellow	
12		Yellow Fine	
	0--255	Yellow Fine movement/positioning	
13		CTO	
	0--255	Color Temperature from Deep to mall	
14		CTO Fine	
	0--255	CTO Fine movement/positioning	
15		Colour wheel	
	0 - 89	0 - 360°	
	90 - 104	OPEN	
	105 - 119	COLOR1	
	120 - 134	COLOR2	
	135 - 149	COLOR3	
	150 - 164	COLOR4	
	165 - 179	COLOR5	
	180 - 214	Forwards Color rotation from slow to fast	
	215 - 249	Backwards Color rotation from fast to slow	
	250 - 255		
		Gobo1	
	0 - 9	Open	
	10-19	GOBO1	
	20 - 29	GOBO2	
	30 - 39	GOBO3	
	40 - 49	GOBO4	

Канал	DMX	Функция	Примечание
16	50 - 59	GOB05	
	60 - 69	GOB06	
	70 - 79	Gobo 1 shake slow to fast	
	80 - 89	Gobo 2 shake slow to fast	
	90 - 99	Gobo 3 shake slow to fast	
	100 - 109	Gobo 4 shake slow to fast	
	110 - 119	Gobo 5 shake slow to fast	
	120 - 129	Gobo 6 shake slow to fast	
	130 - 139	OPEN	
	140 - 194	Forwards gobo rotation from slow to fast	
	195 - 249	Backwards gobo rotation from fast to slow	
	250 - 255	Random Gobo	
17		Gobo1 Rotation	
	0 - 127	0° - 360°	
	128 - 187	Forwards gobo rotation from fast to slow	
	188 - 195	Gobo rotation stop	
	196 - 255	Backwards gobo rotation from slow to fast	
18		Gobo2	
	0 - 9	Open	
	10-19	GOB01	
	20 - 29	GOB02	
	30 - 39	GOB03	
	40 - 49	GOB04	
	50 - 59	GOB05	
	60 - 69	GOB06	
	70 - 79	Gobo 1 shake slow to fast	
	80 - 89	Gobo 2 shake slow to fast	
	90 - 99	Gobo 3 shake slow to fast	
	100 - 109	Gobo 4 shake slow to fast	
	110 - 119	Gobo 5 shake slow to fast	
	120 - 129	Gobo 6 shake slow to fast	
	130 - 139	OPEN	
	140 - 194	Forwards gobo rotation from slow to fast	
	195 - 249	Backwards gobo rotation from fast to slow	
	250 - 255	Random Gobo	
19		Gobo2 Rotation	
	0 - 127	0° - 360°	
	128 - 187	Forwards gobo rotation from fast to slow	
	188 - 195	Gobo rotation stop	
	196 - 255	Backwards gobo rotation from slow to fast	
20		Blade UP1	
	0 - 255	Blade Out→In	
21		Blade UP1 Fine	
	0 - 255	Fine Blade positioning	
22		Blade UP2	
	0 - 255	Blade Out→In	
23		Blade UP2 Fine	
	0 - 255	Fine Blade positioning	
24		Blade DW1	
	0 - 255	Blade Out→In	
25		Blade DW1 Fine	
	0 - 255	Fine Blade positioning	
26		Blade DW2	
	0 - 255	Blade Out→In	
27		Blade DW2 Fine	
	0 - 255	Fine Blade positioning	
28		Blade LF1	
	0 - 255	Blade Out→In	
29		Blade LF1 Fine	
	0 - 255	Fine Blade positioning	
30		Blade LF2	
	0 - 255	Blade Out→In	
31		Blade LF2 Fine	

Канал	DMX	Функция	Примечание
	0 - 255	Fine Blade positioning	
32		Blade RF1	
	0 - 255	Blade Out→In	
33		Blade RF1 Fine	
	0 - 255	Fine Blade positioning	
34		Blade RF2	
	0 - 255	Blade Out→In	
35		Blade RF2 Fine	
	0 - 255	Fine Blade positioning	
36		Framing Rotation	
	0 - 255	0° - 90°	
37		Framing Macro	
	0 – 10	No function	
	11 – 20	Square	
	21 – 30	rectangle	
	31 – 40	Isosceles triangle	
	41 – 50	trapezoidal	
	51 – 60	The Fan(Facing Up)	
	61 – 70	parallelogram	
	71 –80	Right Angle trapezoid	
	81 –90	The Fan(Down)	
	91 –100	triangle	
	101–110	prismatic	
	111–120	The stripes	
	121–130	bar	
	131–140	Upper left quadrant	
	141–150	semicircle (Up)	
	151–160	Upper right quadrant	
	161–170	Right semicircle	
	171–180	Right lower quadrant	
	181–190	Semicircle (Down)	
	191–200	The lower left quadrant	
	201–255	Left Semicircle	
38		Framing Macro Zoom	
	0 - 255	Framing Macro Zoom	
39		Prism	
	0 - 10	Prism Out	
	11 - 255	Prism In	
40		Prism Rotation	
	0	No Function	
	1–63	0—360°	
	64-127	Forwards rotation from fast to slow	
	128-191	Backwards rotation from slow to fast	
	192-207	from slow to fast 90° Swing	
	208-223	from slow to fast 180° Swing	
	224-239	from slow to fast 270° Swing	
	240-255	from slow to fast 360° Swing	
41		Effect	
	0 - 10	Effect Out	
	11 - 255	Effect In	
42		Effect Rotation	
	0 - 127	0° - 360°	
	128 - 187	Forwards rotation from fast to slow	
	188 - 195	STOP	
	196 - 255	Backwards rotation from fast to slow	
43		No Function	
	0-255	No Function	
44		Frost1	
	0 - 127	Frost From Min To Max	
	128 - 159	Slow In Fast Out from slow to fast	
	160 - 191	Fast In Slow Out from slow to fast	
	192 - 255	Slow In Slow Out from slow to fast	
		Frost2	

Канал	DMX	Функция	Примечание
45	0 - 127	Frost From Min To Max	
	128 - 159	Slow In Fast Out from slow to fast	
	160 - 191	Fast In Slow Out from slow to fast	
	192 - 255	Slow In Slow Out from slow to fast	
46		Iris	
	0 - 127	From Max To Min	
	128 - 159	Slow In Fast Out from slow to fast	
	160 - 191	Fast In Slow Out from slow to fast	
	192 - 255	Slow In Slow Out from slow to fast	
47		Zoom	
	0 - 255	WIDE BEAM→NARROW BEAM	
48		ZoomFine	
	0 - 255	Fine Zoom positioning	
49		Focus	
	0 - 255	Infinity→near	
50		Focus Fine	
	0 - 255	Fine Focus positioning	
51		Autofocus Distance	
	0 - 9	NO function	
	10 – 19	5M	
	20 – 29	10M	
	30 – 39	15M	
	40 – 49	20M	
	50 – 59	30M	
	60 – 255	40M	
52		Autofocus Adjustment	
	0-255	Auto Focus Fine	
53		Strobe	
	0-9	No Function	
	10-49	Opening pulses in sequences from fast to slow	
	50-89	Closing pulses in sequences from slow to fast	
	90-119	No Function	
	120 - 179	Random strobe, slow → fast	
	180-255	Strobe, slow → fast	
54		Dimmer	
	0 - 255	Dimmer from Dark To Bright	
55		Dimmer Fine	
	0 - 255	Dimmer Fine	
56		Gobo Macro	
	0-255	Gobo Macro Function	

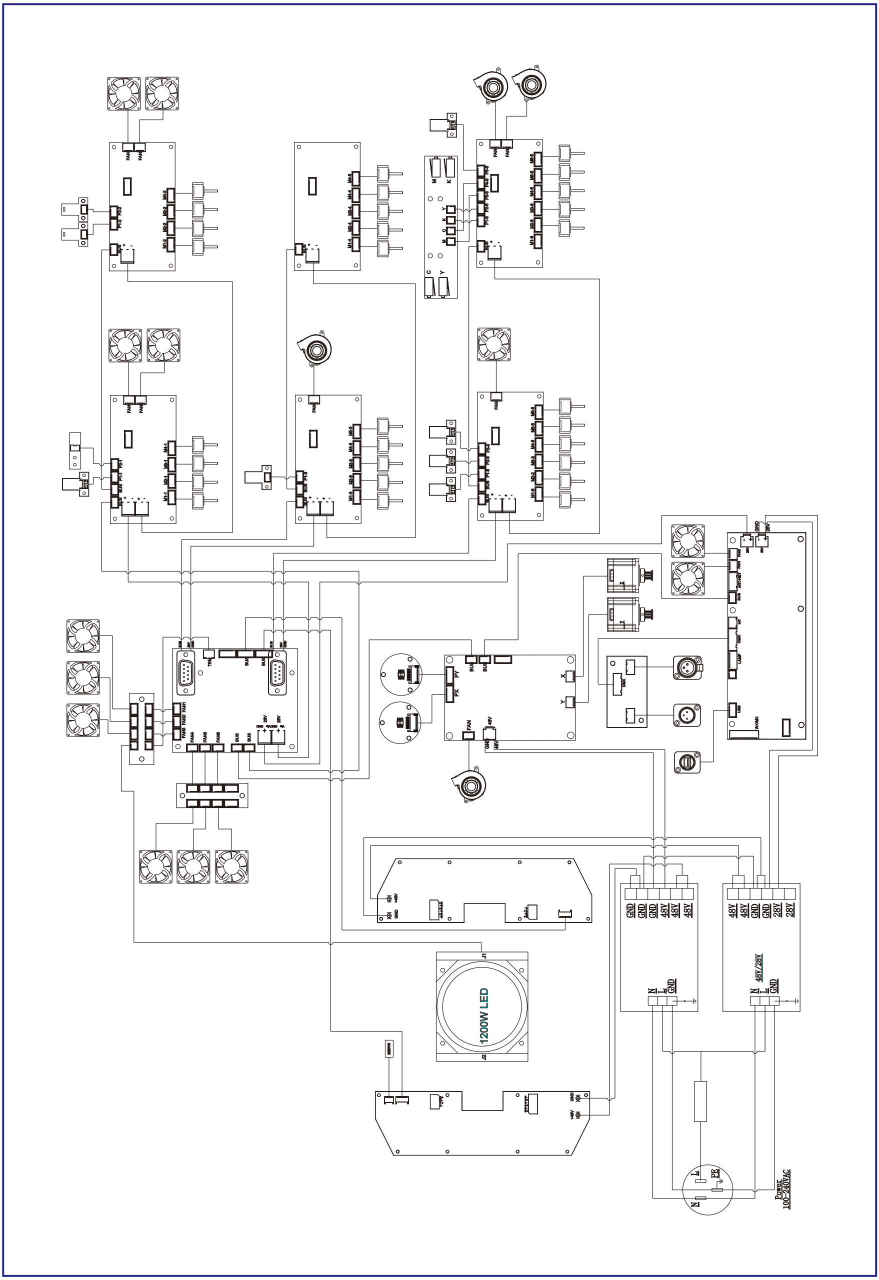
1200W LED
48V/28V
Power
100-240VAC

ОЧИСТКА И ОБСЛУЖИВАНИЕ

■1. Для того, чтобы прибор мог нормально работать, он всегда должен быть чистым. Линзу также следует регулярно чистить, чтобы поддерживать оптимальную светоотдачу. Не используйте для очистки линзы никакие растворители. Это может привести к повреждению прожектора.

■2. Совет: продолжительность использования света не должна превышать 4 часов. Иначе, срок службы светодиодов сократится. Пожалуйста, используйте другие способы решить эту проблему. Прибор должен быть включен не более 48 часов, иначе сработает защита прожектора.

■3.Пожалуйста, отключите источник питания, перед тем как приступить к техническому обслуживанию, выключите свет. Пожалуйста, дайте частям прибора остыть не менее 10 минут, перед тем, как начать его использование.

■4.Пожалуйста, проверьте время работы линзы или других движущихся частей и следите за тем, чтобы они были чистыми и не болтались. Если обнаружите что-либо поврежденное или расшатанное, необходимо заменить или починить эту часть, чтобы избежать несчастного случая. Пожалуйста, проверьте, не заклинивает ли механические детали. После очистки, пожалуйста, добавьте на детали немного термопасты.

■5. В прожекторе испоьзуется мощная система охлаждения. В ней очень легко может накапливаться пыль. Пожалуйста, проводите очистку минимум раз в две недели.

■6. После использования прибора, пожалуйста, проверьте систему охлаждения, нет ли там макулатуры, пожалуйста, уберите ее, иначе вентилятор сломается и это может вызвать пожар.

ПРЕДУПРЕЖДЕНИЕ!
ОТКЛЮЧИТЕ ПИТАНИЕ ПЕРЕД НАЧАЛОМ ОБСЛУЖИВАНИЯ!

УСТРАНЕНИЕ НЕИСПРАВНОСТЕЙ

Рекомендации по устранению некоторых неисправностей. Любые неразрешимые проблемы всегда должны разрешаться специалистами. Отключите питание, прежде чем приступить к ремонту прибора.

●Не горят светодиоды:

1. Пожалуйста, проверьте напряжение.
2. Пожалуйста, проверьте срок службы светодиодов, могли ли они взорваться; пожалуйста, замените их на светодиоды с такими же характеристиками.
3. Пожалуйста, проверьте, достаточный ли источник питания.
4. Пожалуйста, проверьте, прошел ли пульт управления "процедуру включения".

●Прибор светит, но не принимает команды с пульта:

1. Пожалуйста, проверьте правильность адресации и режима работы.
2. Пожалуйста, проверьте, правильно ли подключен кабель питания, не слишком ли он длинный и не поврежден ли он.
3. Пожалуйста, проверьте, работает ли система управления и усилитель сигнала.
4. Пожалуйста, проверьте, не слишком ли длинный кабель передачи данных и правильно ли подключено другое оборудование.
5. Пожалуйста, расположите кабель правильно, укоротите кабель передачи данных, положите высоковольтный и низковольтный кабель отдельно.
6. Добавьте терминатор.
7. В кабеле передачи данных используется качественный экран (Сопротивление 75 Ом).

●Прибор не двигается:

1. Пожалуйста, проверьте, используется ли требуемый источник питания подходящего напряжения.
2. Пожалуйста, проверьте, исправен ли предохранитель.
3. Пожалуйста, проверьте прибор на деформацию, поломки внутренних частей, намокание и т.д.
4. Пожалуйста, проверьте, не повреждена ли печатная плата и другие электронные компоненты.

■ **Луч темный, неравномерный:**

- Когда срок службы лампы подходит к концу, световой поток становится недостаточным, пожалуйста, замените лампу на новую с такими же характеристиками.
- Проверьте, что отражатель не запылен. Всегда следите, чтобы отражатель был чистым.
- Проверьте, достаточно ли питания.
- Настройте лампу, регулируя ее высоту, до получения идеального луча.

■ Луч размыт:

- Проверьте, что данные фокуса в пульте настроены верно.
- Проверьте, что механические части не повреждены и не загрязнены. После очистки обязательно нанесите термопасту.

■ Некоторые части прибора не откликаются на команды:

- Проверьте, что команда движения подана корректно.
- Проверьте, что механические части не утеряны и не повреждены.
- Проверьте, что разъем мотора не потерял контакт, а чип драйвера не перегорел.
- Проверьте, что кабель управления мотором не поврежден в месте сгиба.
- Проверьте, что двигатель не поврежден.

ОСВОБОЖДЕНИЕ ОТ ОТВЕТСТВЕННОСТИ И ЗАЩИТА АВТОРСКИХ ПРАВ

- Источник света относится к потребительским товарам. Это не гарантирует его ремонтопригодность.
- На случаи поломки оборудования, вызванные несоблюдением данного руководства гарантия не распространяется.
- Окончательная редакция комментариев в этом руководстве принадлежит поставщику.
- Запрещено копирование не авторизованными лицами.
- Информация в этом руководстве может быть изменена в будущем, компания оставляет за собой право изменить данные без предварительного уведомления.